РУКОВОДСТВО ПО ЭКСПЛУАТАЦИИ

ПРОМЫШЛЕННЫЙ ПЫЛЕСОС **VILAR D6**

vilar.pro

info@vilar.pro

Оглавление

ВВЕДЕНИЕ 2
Инструкция по технике безопасности при использовании 3
Распаковка 4
Применение 4
Техническое обслуживание 5
Назначение 5
Начало использования 5
Эксплуатация 6
Чистка, уход и хранение 8
Опорожнение резервуара для сбора пыли 8
Транспортировка 8
Очистка фильтра 9
Замена фильтра 9
Обслуживание пылесоса 9
Решение проблем 10
Поиск неисправностей 11
Аксессуары и запасные части 11
Комплектация 12
Схема конструкции головки двигателя 13
Комплект пылесборника 14
Технические данные 17

ВВЕДЕНИЕ

Благодарим вас за покупку промышленного пылесоса VILAR, высококачественного продукта, созданного на основе новейших технологий. Мы надеемся, что это устройство доставит вам удовольствие и оправдает ваши ожидания.

УВЕДОМЛЕНИЕ!

1. **Эти инструкции предназначены только для промышленного пылесоса VILAR D6.**
2. **Пожалуйста, обратите особое внимание на правила техники безопасности и инструкции по технике безопасности.**
3. **Перед использованием прочтите полное руководство по эксплуатации.**
4. **Все запасные части и аксессуары, используемые с этим устройством, должны быть указаны компанией VILAR.**
5. **Проверьте до и после использования что все выключатели находятся в выключенном положении.**

Упаковочный материал может быть переработан. Пожалуйста, не выбрасывайте упаковочный материал в бытовые отходы, отправьте его на переработку.

Старые устройства содержат ценные материалы, которые могут быть переработаны; они должны быть отправлены на переработку. Батареи, масло и другие подобные вещества не должны попадать в окружающую среду. Пожалуйста утилизируйте ваши старые устройства с помощью соответствующих систем сбора данных.

Инструкция по технике безопасности при использовании

Пожалуйста, прочтите и соблюдайте эти инструкции по технике безопасности до начала работы вашего устройства.

⚠ ***Сохраните эти инструкции по технике безопасности для использования в будущем.***

- Пожалуйста, прочтите инструкцию по эксплуатации вашей машины перед ее использованием и обратите особое внимание на следующие инструкции по безопасности.
- Помимо примечаний, содержащихся в данном документе, необходимо соблюдать общие положения по технике безопасности и правила предотвращения несчастных случаев, установленные законодателем.
- Перед каждым использованием проверяйте шнур питания с сетевой вилкой на наличие повреждений. Если шнур питания поврежден, немедленно замените его в авторизованной сервисной службе или у электрика, чтобы избежать возможных опасностей.
- Никогда не прикасайтесь к сетевой вилке мокрыми руками.

Подключение питания

⚠ ***Вставьте вилку в розетку с правильным напряжением.***

- Убедитесь, что сетевой шнур или удлинительные кабели не повреждены в результате наезда, защемления, перетаскивания и т.п. Защищайте кабель от воздействия тепла, масла и острых краев.
- Необходимо регулярно проверять шнур питания и удлинительный кабель на наличие повреждений, таких как трещины или старение. При обнаружении повреждений кабель необходимо заменить перед дальнейшим использованием.
- Не подключайте машину к незаземленной розетке.

Никогда не пылесосите следующие материалы:

- Не убирайте пылесосом горящие или светящиеся предметы.
- Некоторые материалы могут выделять взрывоопасные пары или смеси при перемешивании всасываемым воздухом!
- Взрывоопасные или горючие газы, жидкости и частицы пыли (химически активные частицы пыли).
- Частицы реактивной металлической пыли (например, алюминия, магния, цинка) в сочетании с сильнощелочными или кислотными моющими средствами.
- Неразбавленные сильные кислоты и щелочи.
- Органические растворители (например, бензин, разбавители для красок, ацетон, мазут).
- Кроме того, эти вещества могут вызвать коррозию материалов устройства.

Распаковка

Распакуйте устройство. Утилизируйте упаковочные материалы в соответствии с действующим законодательством.

Пожалуйста, убедитесь, что в комплект поставки входят следующие принадлежности (набор напольного инструмента):

* Впускной адаптер
* Шланг с манжетой на обоих концах
* Алюминиевая трубка
* Щетка для пола

Если какая-либо из вышеперечисленных частей отсутствует, пожалуйста обратитесь к местному дистрибьютору.

Применение

- Оператор должен использовать устройство надлежащим образом. При работе с устройством он должен учитывать местные условия и обращать внимание на третьих лиц, в частности детей.
- Никогда не оставляйте устройство без присмотра, пока оно работает и не выдернут шнур питания.
- При работе с устройством всегда используйте соответствующие перчатки.
- Устройство может использоваться только лицами, прошедшими инструктаж по обращению с устройством, или имеющими подтвержденную квалификацию и опыт работы с устройством, или специально назначенными для работы с устройством.
- Данный аппарат не предназначен для использования лицами (включая детей) с ограниченными физическими, сенсорными или умственными способностями, а также с недостаточным опытом и знаниями.
- Дети должны находиться под присмотром, чтобы предотвратить их игру с устройством.
- При транспортировке устройство должно быть закреплено надлежащим образом.

Техническое обслуживание

- Выключите устройство и, если устройства подключены к розетке, вытащите шнур питания перед очисткой и выполнением любых работ по техническому обслуживанию на машине. Выключайте устройство при переключении на другую функцию.
- Работы по техническому обслуживанию могут выполняться только авторизованными сервисными центрами или специалистами в этой области, которые знакомы с соответствующими правилами техники безопасности.

Назначение

Пылесос предназначен для всасывания и отделения сухой негорючей пыли, а также воды, жидкости (кроме жидкостей и материалов, указанных на стр. N2), воды с включением частиц до 10 мм (грязь), сыпучих строительных материалов размером фракции до 20 мм (песок, отсев, щебень).

Пылесос запускается выключателем.

Начало использования

Приведите устройство в рабочее положение - при необходимости зафиксируйте его, заблокировав тормоза роликов.

⚠ ***Перед сборкой комплекта напольных инструментов или любого другого дополнительного аксессуара не забудьте проверить, все ли они находятся в хорошем состоянии.***

1. Соедините трубки.
2. Соедините щетку с трубками.
3. Подсоедините трубки к шлангу

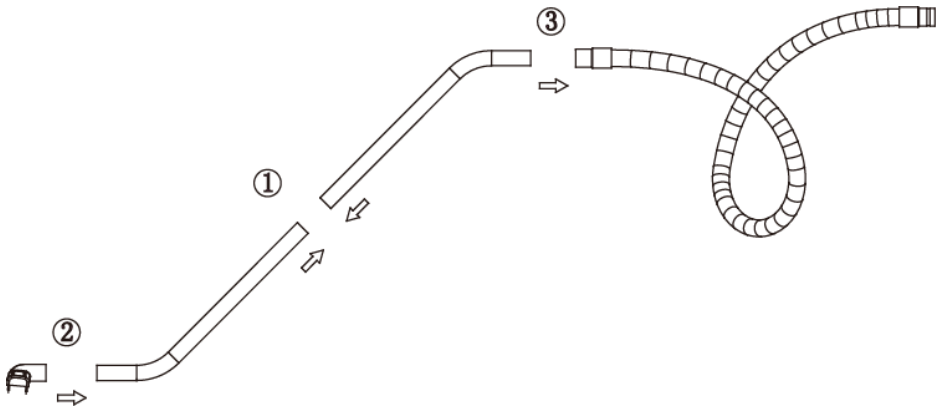

4. Наконец, к патрубку для всасывания пыли на устройстве следует прикрепить набор инструментов для пола. Не забудьте затянуть ручку.

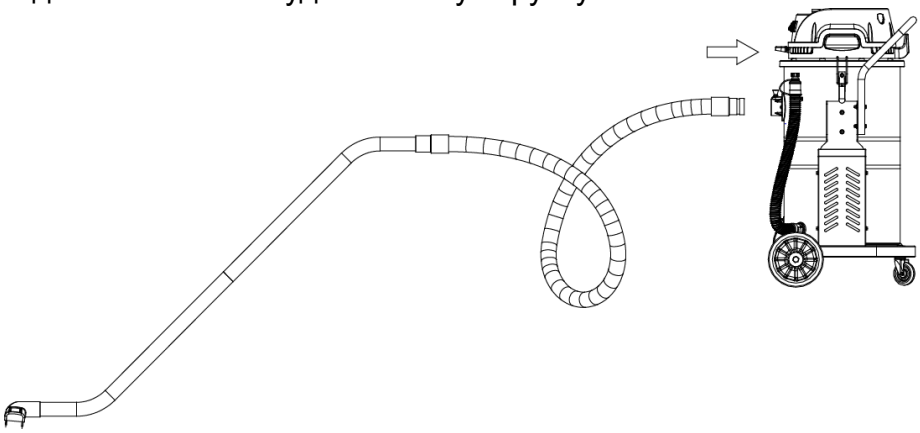

Внимание!!!

Не допускайте скручивания и перекручивания шланга во время работы.

Эксплуатация

Вставьте вилку шнура питания в основную розетку. Не забудьте проверить правильность напряжения и правильность заземления розетки.

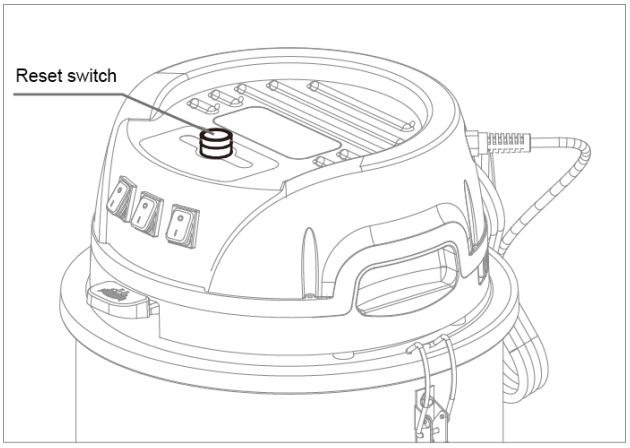

- Нажмите кнопку «Сброс». Индикатор питания горит, оборудование получает питание.
- Включите переключатель в положение «1», запустите оборудование.
- Установите переключатель в положение «0», выключите оборудование.

В зависимости от желаемой мощности всасывания, вы можете включить только один мотор или все три мотора, если хотите увеличить производительность пылесоса. Эти три переключателя включения/выключения двигателей будут работать независимо друг от друга.

Внимание!!!

Перед подключением питания убедитесь, что напряжение соответствует этикетке на машине.

- Убедитесь, что вилка и розетка подходят друг для друга.
- Убедитесь, что шланг и впускное отверстие подходят друг для друга.
- Убедитесь в качестве электрического шнура и других удлинителей.
- Пожалуйста, укрепите аксессуары на конце шланга.

Внимание!!!

Перезапустить машину следует только после полной остановки двигателей машины.

- Вытащите вилку из розетки, когда машина перестанет работать.

Датчик уровня жидкости

Пылесос автоматически перестанет работать, когда жидкость достигнет определенной отметки в баке, в которую она всасывается, индикатор питания выключится, слейте всю жидкость из бака, затем пылесос можно перезапустить.

См. Главу «Выключение», чтобы выключить машину и отсоединить ее от розетки.

См. Главу «Очистка фильтра» или «замена / замена фильтра» для улучшения характеристик фильтра.

Выключение

Помните, что, если вы хотите остановить это устройство, вы должны выключить все три переключателя включения / выключения двигателя. Затем вынуть вилку из розетки.

Разберите аксессуары и храните их в отсеке для аксессуаров. При необходимости промойте аксессуары водой и дайте высохнуть.

Чистка, уход и хранение

- Опорожняйте и очищайте пылесос после каждого использования и при необходимости.
- Для выполнения основного обслуживания и очистки не требуется посторонняя помощь. Поверхность устройства и внутреннюю часть резервуара следует регулярно очищать влажной тканью.
- Не очищайте устройство с помощью водяного шланга или струи воды под высоким давлением (опасность короткого замыкания или других повреждений). Не погружайте головку двигателя в воду для очистки.
- Опорожните емкость для сбора пыли (см. Главу «Опорожнение емкости для сбора пыли»).
- Пропылесосьте и протрите устройство внутри и снаружи влажной тканью.
- Это устройство должно храниться только в сухом помещении, недоступном для посторонних лиц.

Опорожнение резервуара для сбора пыли

Чтобы избежать чрезмерного наполнения пылесборника, вам необходимо регулярно проверять его в зависимости от типа и объема всасываемого материала.

Выключите устройство и зафиксируйте его с помощью стояночных тормозов на роликах.

Снимите насадку вакуумного двигателя и фильтр, затем наклоните бак для сбора пыли, опорожните бак для сбора пыли и затем установите его на место.

⚠ ***При опорожнении бака пыль может распространяться, что может быть опасно для здоровья. Необходимо использовать надлежащие средства защиты персонала. Например, защитные очки, защитные перчатки и респиратор.***

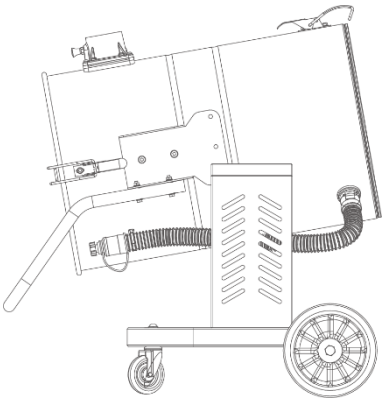

Транспортировка

Отпустите стояночные тормоза и толкайте устройство за ручку.

При транспортировке в транспортных средствах зафиксируйте устройство в нужном положении.

Очистка фильтра

1. Включите все 3 двигателя.
2. Закройте воздухозаборник заслонкой. Подождите 5-7 секунд.
3. Нажмите на ручку и не отпускайте её 2-3 секунды, повторите это действие 3-5 раз.
4. Выключите машину, откройте воздухозаборник.

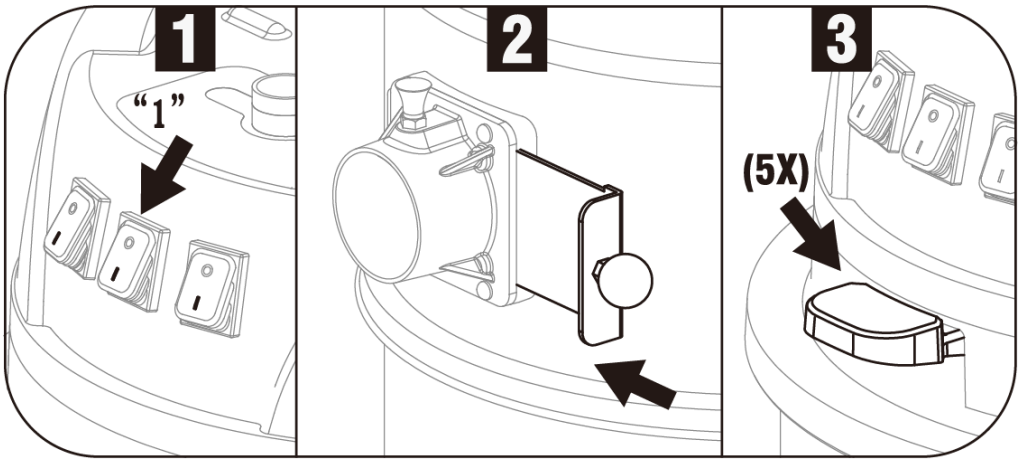

Подождите перед повторным запуском устройства, чтобы дать пыли осесть. Если такая очистка не приведет к улучшению, фильтр можно снять и промыть или заменить (см. главу "Замена фильтра").

⚠ ***При замене фильтра может распространяться пыль, что может быть опасно для здоровья. Необходимо использовать надлежащие средства защиты персонала. Например, защитные очки, защитные перчатки и респиратор***.

⚠ ***Перед заменой фильтра выключите аппарат и выньте вилку из розетки.***

Замена фильтра

Ослабьте все три крепежных крючка, удерживающих головку двигателя, и отсоедините эту крышку. Осторожно поднимите пакет фильтра. Вставьте новый комплект фильтра в обратном порядке.

Обслуживание пылесоса

- При чистке и обслуживании машины необходимо выключить машину и вынуть вилку из розетки.
- Избегайте очистки с помощью очистителя высокого давления. При необходимости не направляйте на отверстия на машине, особенно на отверстие для охлаждающего

воздуха.

- Перед тем, как убрать машину с рабочей зоны, ее необходимо очистить.
- Все остальное оборудование должно рассматриваться как загрязненное и подвергаться последующей обработке.
- По возможности используйте специально подходящее помещение.
- Необходимо использовать надлежащие средства защиты персонала. При замене фильтра грубой очистки и абсолютного фильтра может распространяться пыль, которая может быть опасна для здоровья. Соответственно, пользователь должен носить защитные очки, защитные перчатки и респиратор, соответствующий классу защиты FFP3.
- Все части, загрязненные после обслуживания, необходимо утилизировать в пластиковых пакетах в соответствии со всеми правилами.
- Если машина должна использоваться для других целей, крайне важно очистить ее, чтобы избежать распространения опасной пыли.
- Не прокалывайте HEPA-фильтр. Опасность рассеивания пыли.

Гарантия

Все устройства и аксессуары VILAR имеют 12-месячную заводскую гарантию, отсчитываемую от даты изготовления на машине. Не пытайтесь ремонтировать всасывающий аппарат без согласия производителя.

Гарантия не распространяется на дефекты, возникшие в результате нормального износа, небрежности, неправильного использования, несанкционированного ремонта или подключения всасывающего аппарата к неправильному напряжению.

В случае возникновения претензий всасывающий аппарат или его согласованная часть должны быть возвращены нам или нашему уполномоченному представителю для проведения гарантийной экспертизы, а также для гарантийного ремонта или замены.

Решение проблем

Пылесосы разработаны и изготовлены для тяжелых условий эксплуатации и задач, но пользователь должен учитывать, что аппарат необходимо защищать от ударов. Фильтр, уплотнения, насадки и соединения тщательно адаптированы и подобраны с учетом рабочей среды оператора. Поэтому оператор и обслуживающий персонал должны бережно относиться к машине, чтобы она исправно работала в течение многих лет.

Поиск неисправностей

Проблема	Причина	Порядок действий
Мотор не запускается	Нет питания	Проверьте источник питания
	Кабель неисправен	Замените кабель
	Переключатель неисправен	Замените выключатель
Двигатель останавливается сразу после запуска	Не тот предохранитель	Подключите к правильному предохранителю
	Поврежден кабель	Заказать кабель
Двигатель работает, но нет всасывания	Шланг не подключен	Подсоедините шланг
	Шланг засорен / заблокирован	Прочистите шланг
	Бак заполнен пылью	Очистите бак
Мотор работает, но всасывание плохое	Шланг поврежден	Заменить шланг
	Фильтр засорен	Очистить фильтр / заменить фильтр
	Неплотно прилегает крышка	Отрегулировать
	Неисправные прокладки	Заменить поврежденные прокладки
Аномальный шум		Обратитесь в сервис

Аксессуары и запасные части

– Используйте только аксессуары и запасные части, одобренные производителем. Использование только оригинальных аксессуаров и оригинальных запасных частей гарантирует безопасную и бесперебойную эксплуатацию устройства.
– В конце инструкции по эксплуатации вы найдете несколько покомпонентных схем основных узлов устройства. На этих схемах вы можете найти необходимые вам запасные части.
– Дополнительную информацию о запасных частях можно получить у местных дистрибьюторов.

Комплектация

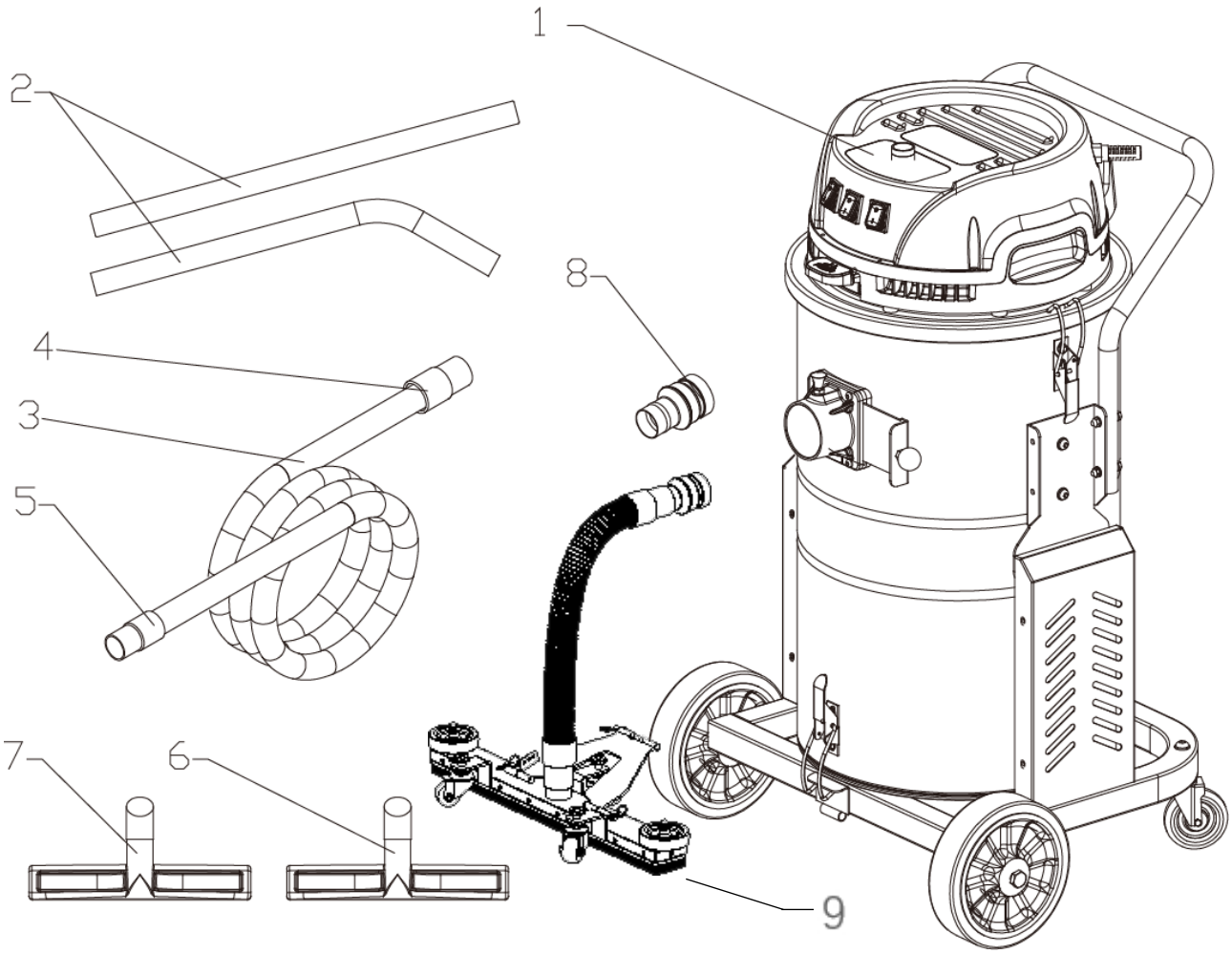

S/N	P/N	Описание	Кол-во	Ед. изм
1		Промышленный пылесос D6	1	шт.
2	S8025	D38 трубки	1	комплект
3	S8023	D38 EVA шланг	5	метр
4	C3015	D38 жесткая манжета для шланга	1	шт.
5	S8022	D38 мягкая манжета для шланга	1	шт.
6	S8019	D38 щетка для сухой уборки	1	шт.
7	S8020	D38 щетка для сбора воды	1	шт.
8	C2031	D70/50 редуктор	1	шт.
9	137	Щетка нижнего сбора пыли	1	шт.

Схема конструкции головки двигателя

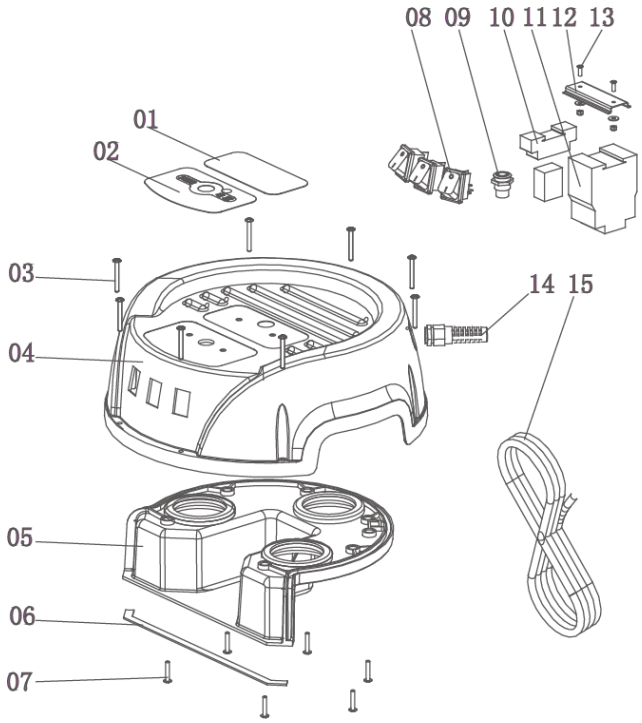

S/N	P/N	Описание	Кол-во	Измерение	Примечание
1	P0001	Наклейка для очистки фильтра	1	138*63	
2	P0002	Наклейка блока питания	1	138*87.5	
3	S0001	Саморезы с крестообразным шлицем	8	M5*35	
4	C3001	Крышка двигателя	1		
5	C3002	Дефлектор	1		
6	S9001	Уплотнительная лента EVA	0.3	10*3	
7	S0002	Саморезы с крестообразным шлицем	5	M5*25	
8	S1001	Водонепроницаемый кулисный переключатель	3	RL2, черный	
9	S1002	Кнопка с подсветкой	1	LAY5-BW3361	
10	S1005	Промежуточное реле	1	Маленький 8-pin	
11	S1006	Контактор (Delixi)	1	CJX2S-1810	
12	S1008	C45 Направляющая	1	Алюминий, T1.0, длина 90 мм	
13	S0003	Крестообразные винты с плоской головкой	4	M4*14	
14	S0006	Удлиненный разъем для защиты от изгиба	1	PG11	
15	S2001	Шнур питания с вилкой	1	3*1,5, длина 8 м – вилка RVV-10A	230V

Комплект пылесборника

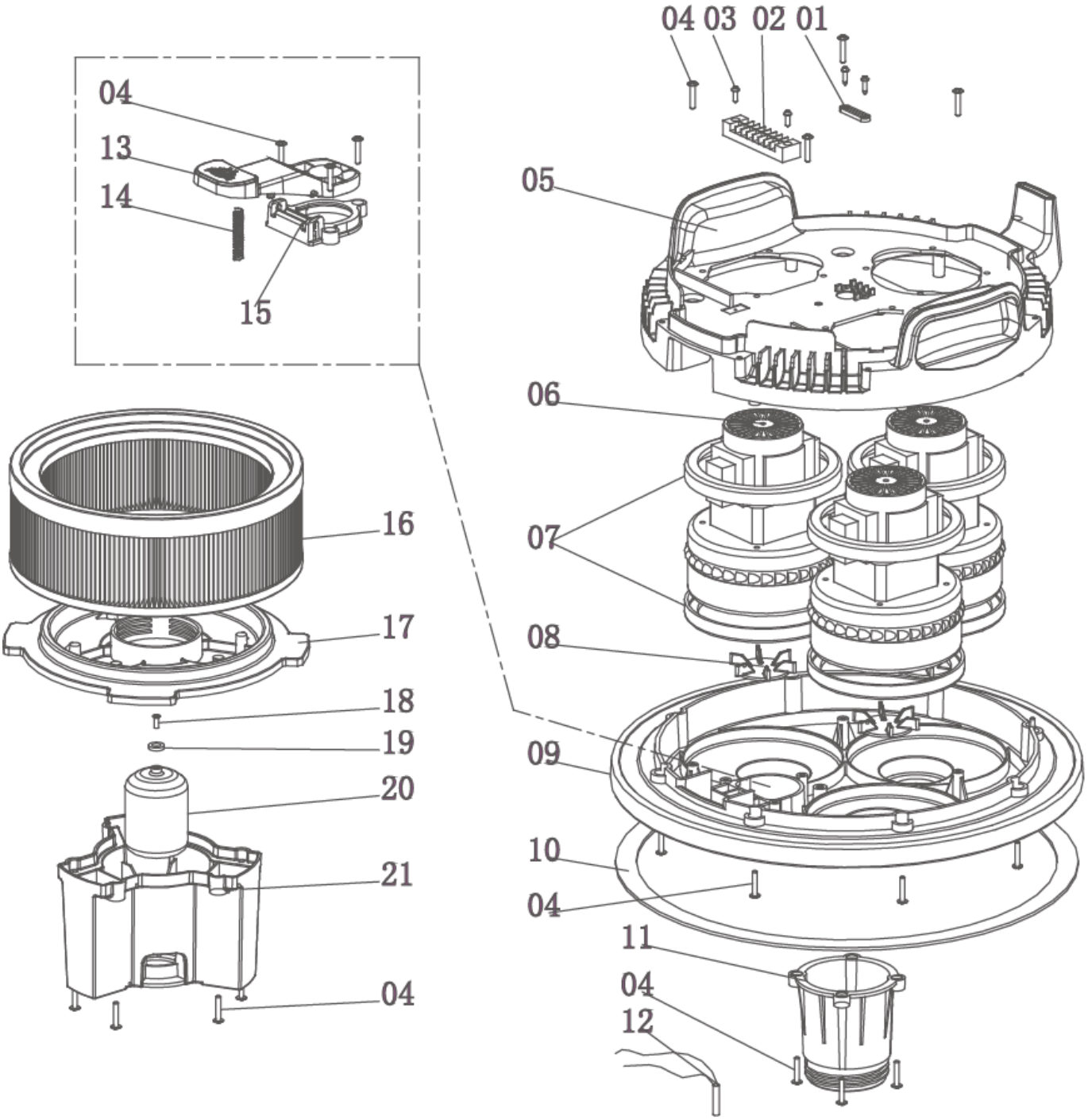

S/N	P/N	Описание	Кол-во	Измерение
1	C3013	Вдавливающая планка	1	0
2	S1009	Соединительная планка	1	TB-1508 Медь
3	S0007	Саморез с полукруглой головкой	4	M3.5*16
4	S0002	Саморез с крестообразным шлицем	35	M5*25
5	C3003	Верхняя зажимная пластина	1	0
6	S1034	Однофазный обводной двигатель	3	230V 1000W
7	C3007	Демпфирующее кольцо двигателя	6	EPDM
8	C3012	Шестифутовая плита	3	0
9	C3004	Нижняя прижимная пластина	1	0
10	S9002	Уплотнительная лента из вспененного силикона	1.35	20*3, Белая
11	C3011	Вращающийся соединитель	1	0
12	S1011	Герконовый переключатель	1	Герметик, GPS-01, нормально открытый
13	C3009	Рычаг (струйная импульсная очистка)	1	0
14	S0008	Пружина	1	1.0*10*60, 16 Circle
15	C3010	Держатель рычага (струйная импульсная очистка)	1	0
16	S8001	280 HEPA фильтр	1	Ф280*102
17	C3008	Пробковое основание	1	0
18	S0003	Крестообразный винт с плоской головкой	1	M4*14
19	S0009	Магнит	1	Ф15*4-M4
20	C3006	Шарик-поплавок	1	0
21	C3005	Штатив	1	0

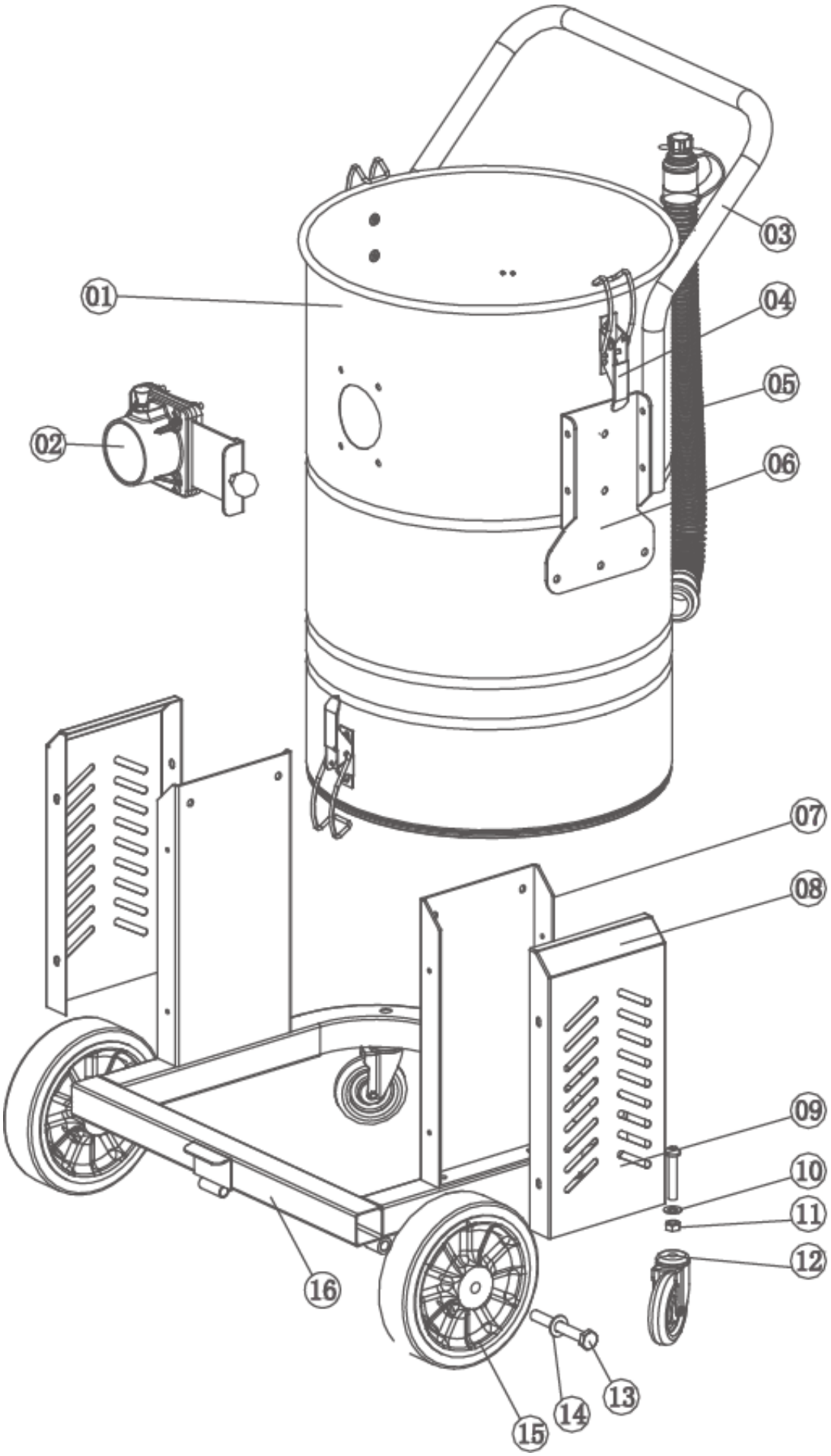
01
02
03
04
05
06
07
08
09
10
11
12
13
14
15
16

S/N	P/N	Описание	Кол-во	Измерение	Примечание
01	C2008	D3 Пылесборник	1		
02	B0008	Комплект для впуска D70	1		
03	C2194	Поручень	1		
04	S0059	Задвижка	3		
05	S9004	Продувочная труба	1		
06	C2197	D3 крепление бака	2		
07	C2198	D3 Держатель	2		
08	C2199	D3 Защитная пластина	2		
09	S0032	Болт с шестигранной головкой	2	M10*60	
10	S0045	Простая шайба	2	M10	
11	S0015	Контргайка	2	M10	
12	S9030	Универсальное колесо	2	3”	С тормозом
13	S0046	XL плоская шайба	2	M12*30*2.5	
14	S0033	Шестигранный болт	2	M12*100	
15	S9011	Ролик для тяжелых условий эксплуатации	2	8”	
16	C2196	D3 Пьедестал	1		

Технические данные

Мощность	3,6 кВт
Количество турбин	3
Напряжение	220В
Воздушный поток	600 м³/ч
Мощность всасывания	24 кПа
Габариты (д×ш×в)	480×610×980 мм
Масса	40 кг
Очистка фильтра	импульсная полуавтомат
Сбор пыли	бак
Емкость бака	90 л
Класс пылесоса	M,H
Класс фильтра	M,H
Степень очистки	99,99%
Площадь фильтра	15000 см²
Покрытие фильтра	PTFE (тефлон)